Держатель для заземляющих проводников

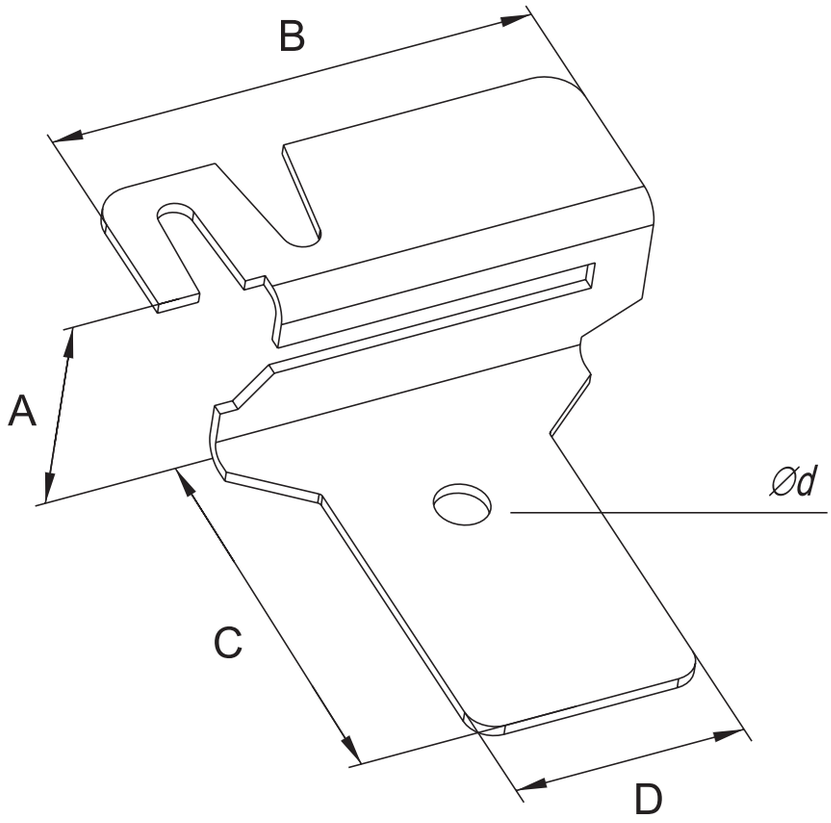

Предназначен для крепления полосы 4х25, 4х40 или прута Ø8-10 мм.

Код	Размеры, мм					Масса, кг	Материал	Покрытие
	A	B	C	D	d			
31510	25	55	45	25	6	0,04	Сталь	OC, OG, NI, CU

Изм	Лист	№ докум.	Подпись	Дата	Держатель для заземляющих проводников			
Разраб.					Держатели проводника	Лит	Лист	Листов
Пров.							139	174
Н.контр.								
Утвердил								

Согласовано

Взам. инв. №

Подпись и дата

Инв. № подл.

Формат А4